MLA
Steel, Alu and Pvc Doors&Windows Machinery

since 1977

M80GLF

Version 1.0 - 02/2023

Retestadora manual para perfil de junquillo

La fresadora-retestadora manual M80GLF está concebida para fresar dos perfiles de junquillo simultáneamente en un extremo y facilitar el montaje.

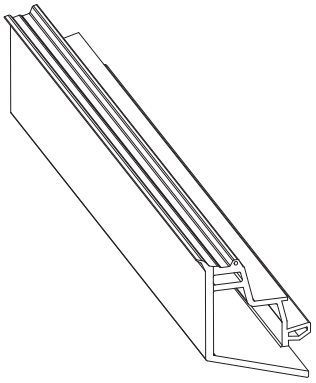

CE

Código 101081GLF

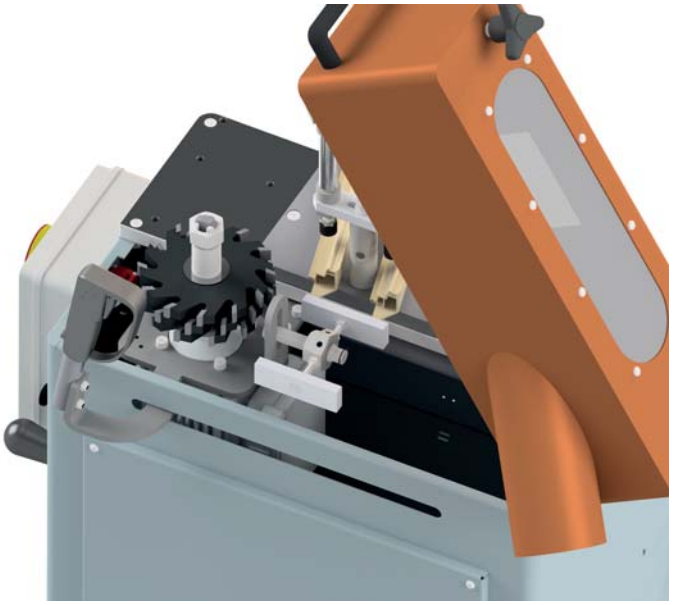

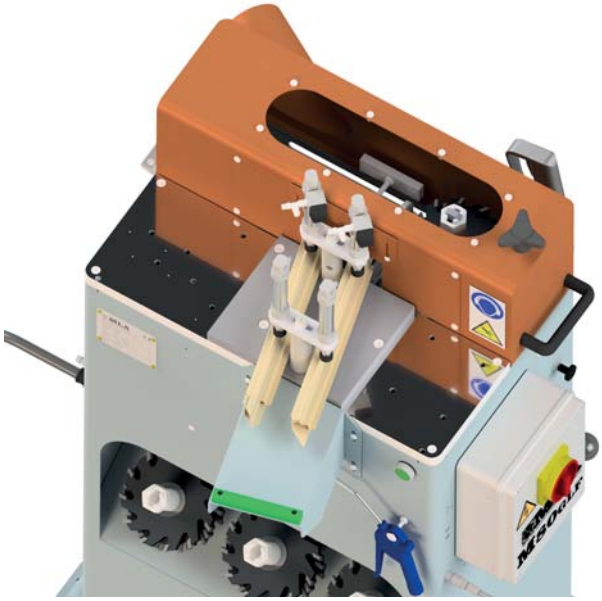

Operación

Hasta 6 topes dispuestos en el revólver, ajustables verticalmente, permitirán posicionar correctamente los diferentes perfiles de junquillo en profundidad.

El posicionamiento exacto del perfil se puede lograr también con contraformas personalizadas que evitan su movimiento.

Al presionar el interruptor en el lado derecho del tablero eléctrico, se activa el bloqueo de baja presión.

Al presionar simultáneamente los botones bimanuales en la palanca derecha y en el lado izquierdo de la máquina, el motor comienza a girar y comienza el fresado.

Es posible realizar el fresado de acabado durante la carrera de retorno, manteniendo presionados los dos botones.

Cuando se suelta al menos uno de los botones bimanuales, el motor se detiene rápidamente gracias al servofreno mecánico; al presionar el interruptor, el perfil se desbloquea.

La ventana de visualización en la parte superior de la cubierta está hecha de policarbonato resistente a los arañazos y garantiza una vista perfecta del área de trabajo a lo largo de los años.

Una conexión al aspirador Ø100mm se coloca en el lado de la cubierta.

Es posible lograr el **cambio rápido manual** del grupo fresas girando el perno de seguridad controlada por tiempo y abriendo la cubierta de protección.

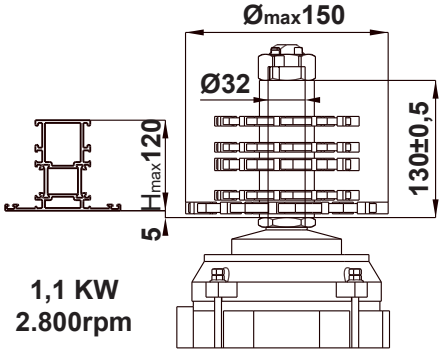

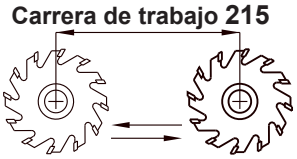

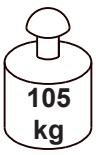

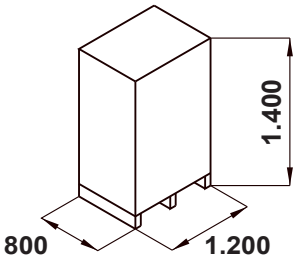

La Empresa se reserva el derecho de modificar y mejorar sus productos sin previo aviso.

M.L.A. Via Siemens 5/32 - 41012 Carpi (Modena) Italy - Tel.+39.059.683312 - Fax +39.059.650516
www.mla-machinery.com - info@mla-machinery.com