MLA
Steel, Alu and Pvc Doors&Windows Machinery

since 1977

# M80GLF

Version 1.0 - 02/2023

## Fraiseuse à abouter manuelle pour profilé parclose

La fraiseuse manuelle M80GLF est conçue pour fraiser simultanément deux profilés parclose à une extrémité et faciliter leur assemblage.

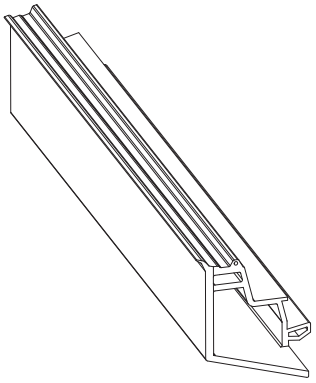

CE

Code 101081GLF

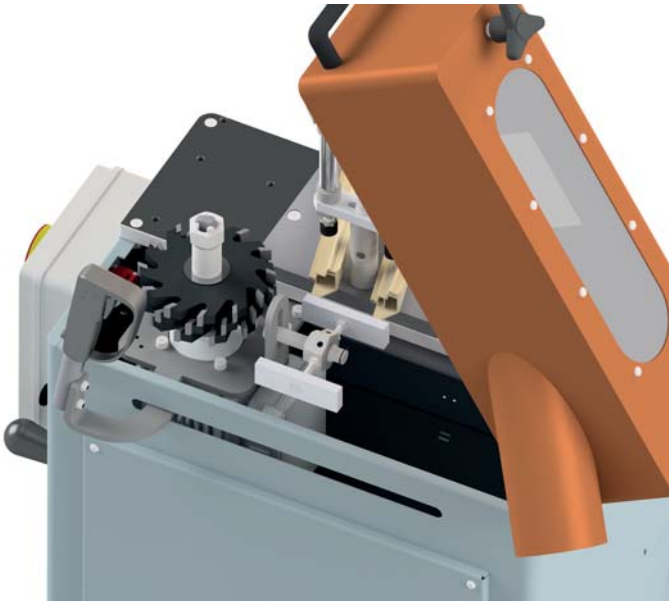

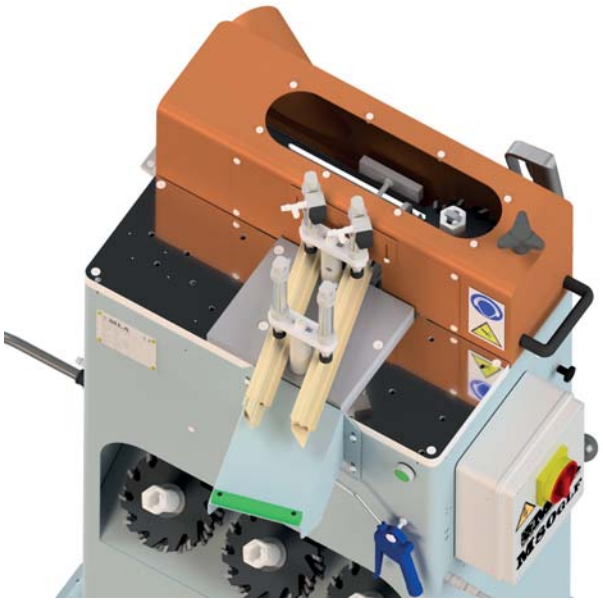

**Fonctionnement**

Jusqu'à 6 butées disposées sur le revolver, réglables verticalement, permettront de positionner correctement les différents profilés parclose en profondeur.

Le positionnement précis des profilés est obtenu aussi avec les contre-étaux dédiés qui empêchent leur mouvement.

En pressant l'interrupteur à la droite du tableau électrique, le profilé est bloqué à basse pression.

En poussant les boutons bimanuels placés sur le levier droite et sur le coté gauche de la machine, le moteur se met en rotation et le fraisage commence.

Le *fraisage de finition* peut être réalisé pendant la course de retour en gardant les deux boutons poussés.

Quand on relâche au moins un bouton du dispositif bimanuel, le moteur s'arrête rapidement grâce au servofrein mécanique; en tirant l'interrupteur, le profilé sera débloqué.

La fenêtre transparente sur le dessus de la couverture est en polycarbonate résistant au griffes pour garder la visibilité optimale de la zone de travail pendant les années.

Une bouche de raccordement à l'aspirateur Ø100mm se trouve à côté de la couverture.

Il est possible d'effectuer un **changement rapide manuel** du groupe fraises en tournant la poignée de sécurité temporisée et en ouvrant la protection.

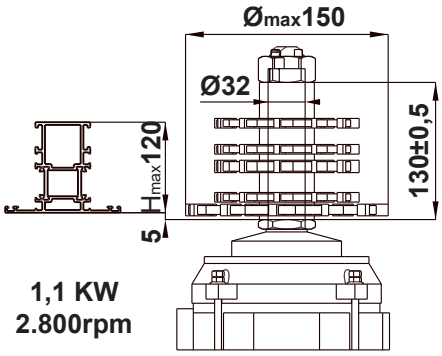

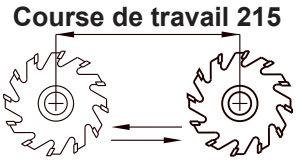


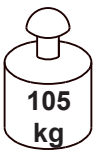


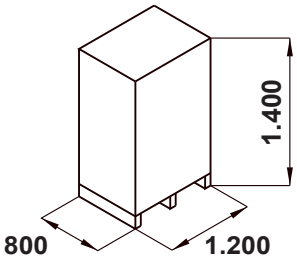


***La Société se réserve le droit de modifier et améliorer ses produits sans préavis.***

M.L.A. Via Siemens 5/32 - 41012 Carpi (Modena) Italy - Tel.+39.059.683312 - Fax +39.059.650516
www.mla-machinery.com - info@mla-machinery.com